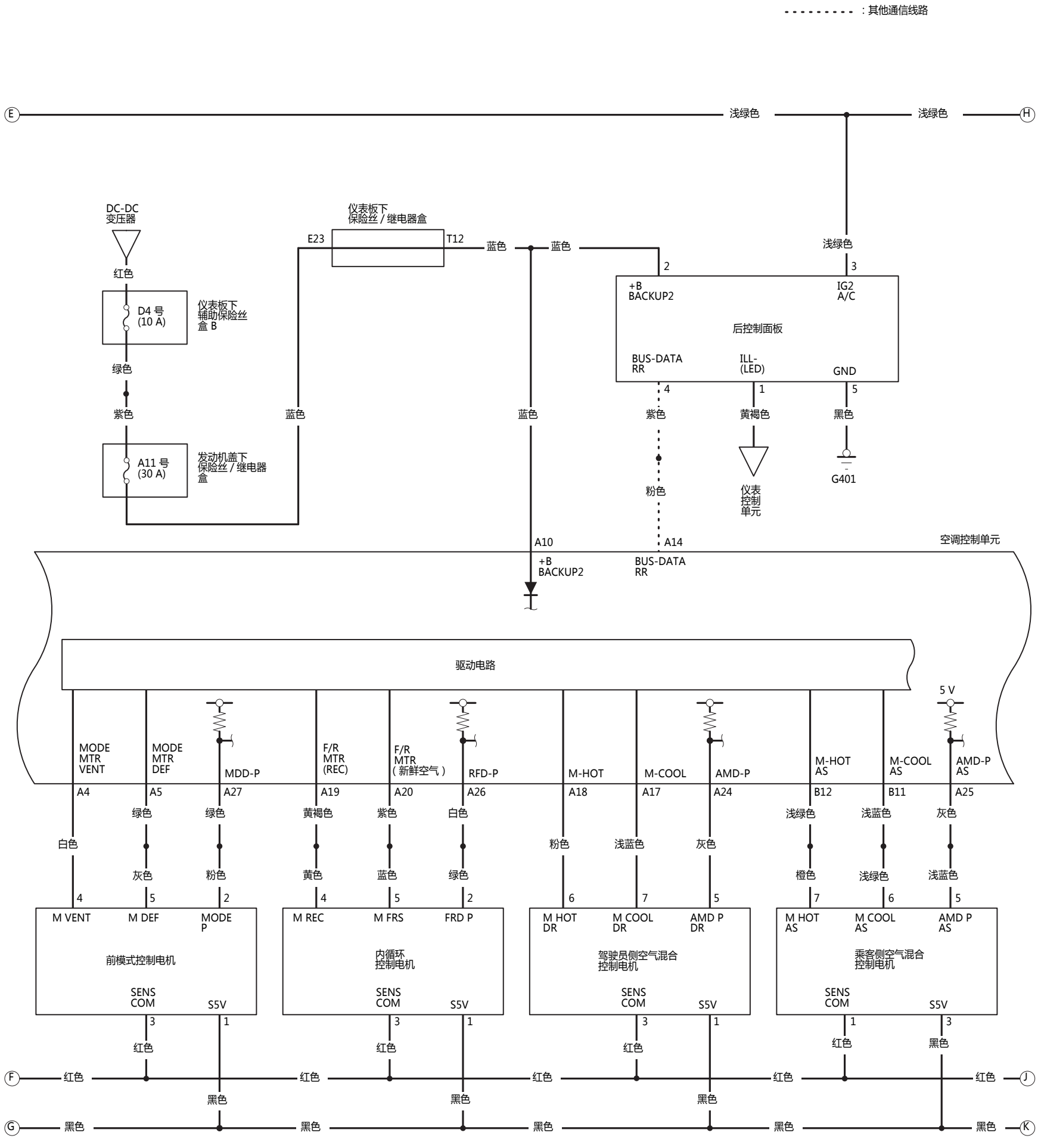
: 其他通信线路
E
浅绿色
浅绿色
H
DC-DC
变压器
红色
D4 号
(10 A)
仪表板下
辅助保险丝
盒 B
绿色
紫色
A11 号
(30 A)
发动机盖下
保险丝 / 继电器
盒
仪表板下
保险丝 / 继电器盒
E23
T12
蓝色
蓝色
蓝色
蓝色
2
+B
BACKUP2
浅绿色
3
IG2
A/C
后控制面板
BUS-DATA
RR
ILL-
(LED)
GND
4
1
5
紫色
黄褐色
黑色
粉色
仪表
控制
单元
G401
A10
+B
BACKUP2
A14
BUS-DATA
RR
空调控制单元
驱动电路
5 V
MODE
MTR
VENT
MODE
MTR
DEF
MDD-P
F/R
MTR
(REC)
F/R
MTR
(新鲜空气)
RFD-P
M-HOT
M-COOL
AMD-P
M-HOT
AS
M-COOL
AS
AMD-P
AS
A4
A5
A27
A19
A20
A26
A18
A17
A24
B12
B11
A25
白色
绿色
绿色
黄褐色
紫色
白色
粉色
浅蓝色
灰色
浅绿色
浅蓝色
灰色
灰色
粉色
黄色
蓝色
绿色
橙色
浅绿色
浅蓝色
4
5
2
4
5
2
6
7
5
7
6
5
M VENT
M DEF
MODE
P
前模式控制电机
SENS
COM
S5V
M REC
M FRS
FRD P
内循环
控制电机
SENS
COM
S5V
M HOT
DR
M COOL
DR
AMD P
DR
驾驶员侧空气混合
控制电机
SENS
COM
S5V
M HOT
AS
M COOL
AS
AMD P
AS
乘客侧空气混合
控制电机
SENS
COM
S5V
3
1
3
1
3
1
1
3
红色
红色
红色
红色
黑色
F
红色
红色
红色
红色
红色
J
黑色
黑色
黑色
G
黑色
黑色
黑色
黑色
黑色
K